２０２６年　流山市民大会 団体対抗戦　本戦トーナメント

１位トーナメント

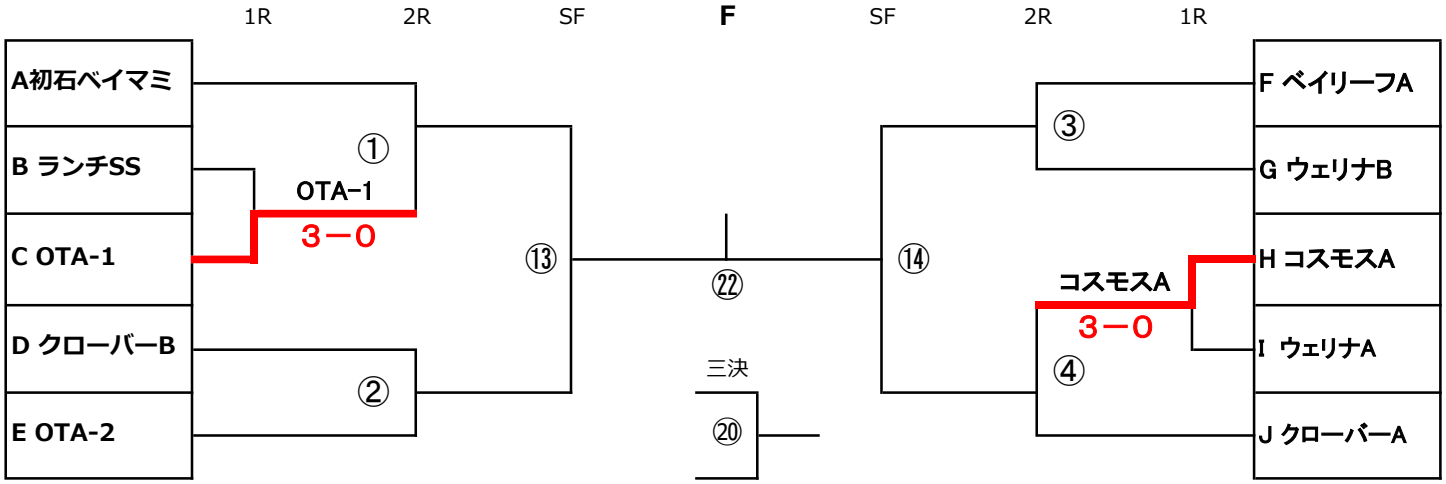

２位トーナメント

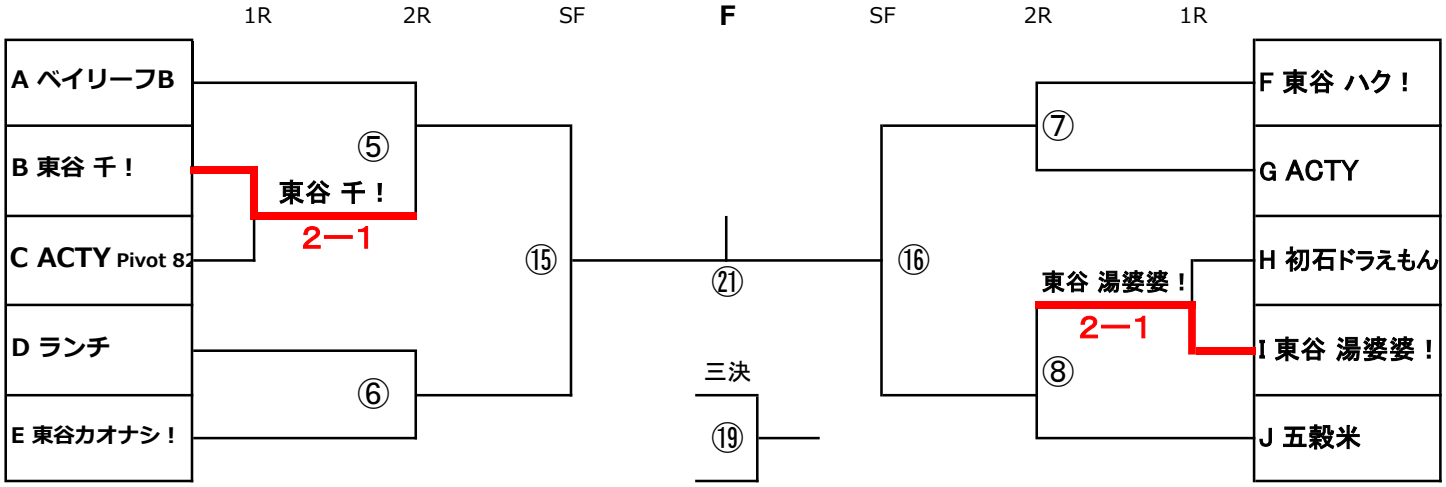
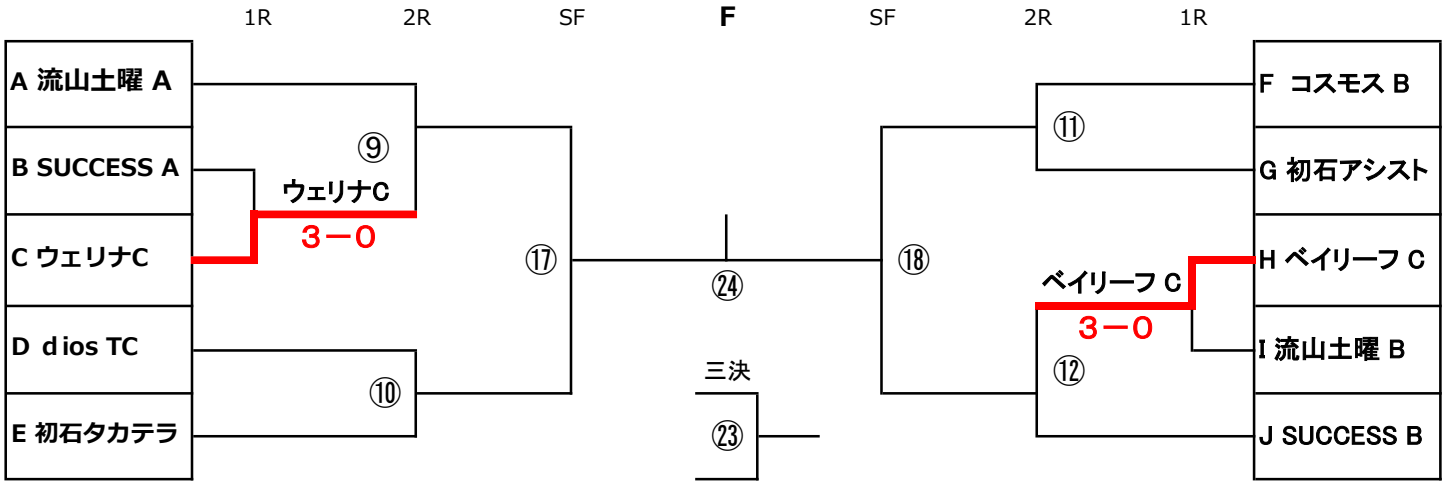
３位トーナメント